Entretien et instruction de rodage pour limiteurs à friction :

K92; K92/4; K92E; K92/4E;
K90;K90/4; K94/1;
K96; K96/4; FK96; FK96/4; EFK96; EFK96/4; PFK96; PFK96/4;
EK97/4; EFK97/4

Les limiteurs à friction sont des mécanismes à maintient de couple, nécessaires à la mise en route de masses importantes telles que des volants d'inertie par exemple. Lors du démarrage le limiteur patine et transforme en chaleur l'énergie ainsi absorbée.
De même lors de blocages, tout le patinage est transformé en chaleur.
Du fait que le limiteur est d'un diamètre limité et d'une masse restreinte il s'échauffe rapidement. La quantité de chaleur libérée doit aussi se disperser à partir de ses surfaces extérieures. Le refroidissement ne se fait en conséquence que sur un temps relativement long.
Le temps de réponse et la durée du glissement sont limités, sinon le limiteur passe en surchauffe, ce qui le détruit
Dans les limiteurs à friction des surfaces en contact avec des disques de glissement sont mises en œuvre par pression de ressorts. Le coefficient de glissement et la pression déterminent le couple.

1. Entretien et instructions

Avant la mise en route, comme après un long temps d'arrêt, la fonction du limiteur doit être vérifiée, et ce dernier doit être ventilé(détendu)

Remarque :

Les limiteurs non utilisés sur une période longue sont sensibles aux éléments de l'environnement (humidité et température), qui peuvent déterminer un collage des disques et influencent ainsi la valeur de glissement. De ce fait, après un long temps de repos, tous les limiteurs à friction doivent être ventilés (détendus). De plus, dans cette situation, les limiteurs doivent tourner.

Gamme K92;

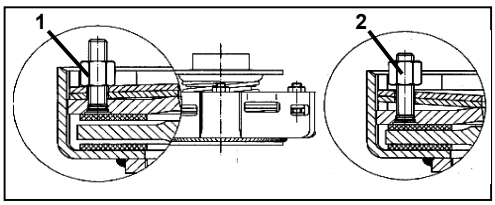

Bild 1

Gamme K96; K97

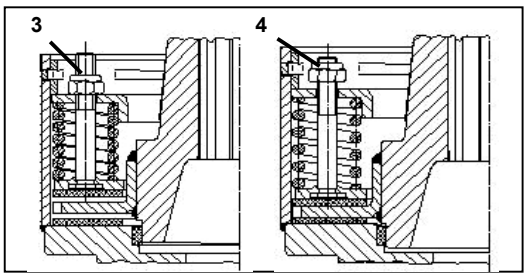

Bild 2

Serrer de manière homogène les écrous (Vue 1/1) ou (Vue 2/3), jusqu'à ce que les disques deviennent libres.
Faire glisser le limiteur en rotation

Ensuite dévisser les écrous (vue 1/2) ou. (vue 2/4) jusqu'à l'extrémité du filetage.

Gammes K90 K94/1

Gamme K92E

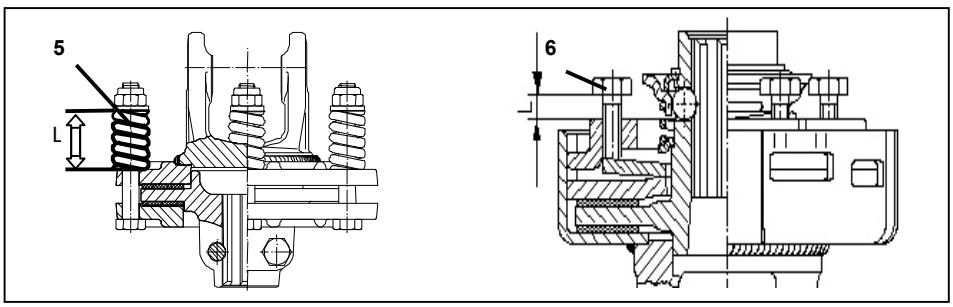

Bild 3

a) Mesurer la cote « L » sur le ressort (vue 3/5) ou le dégagement de vis (vue 3/6)
b) Dévisser les vis ou les écrous, ce qui libère les disques de glissement.
c) Faire glisser le limiteur en rotation
d) Revisser les vis ou les écrous jusqu'à la cote « L » initiale, le limiteur est à nouveau fonctionnel.

2. Instructions de rodage

Les limiteurs dont les disques de friction ont été changés et ceux montés à partir de pièces du magasin sont à soumettre à un rodage
Après montage, un limiteur à friction doit être rodé pour atteindre son niveau normal de tarage. Ce rodage doit être réalisé sous effort minimum, afin de ne pas surchauffer le limiteur. Après refroidissement jusqu'à température ambiante le couple initial est à nouveau atteint.

Attention :
Des limiteurs mis en surchauffe doivent être refroidis jusqu'à température ambiante pour retrouver leur capacité initiale avant toute reprise du travail .

Information :
Les disques de glissement doivent être propres et exempts de graisse.