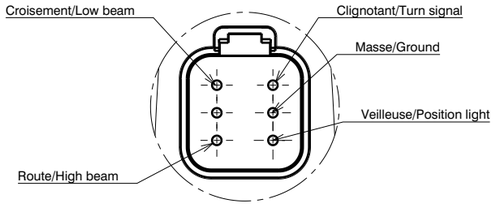

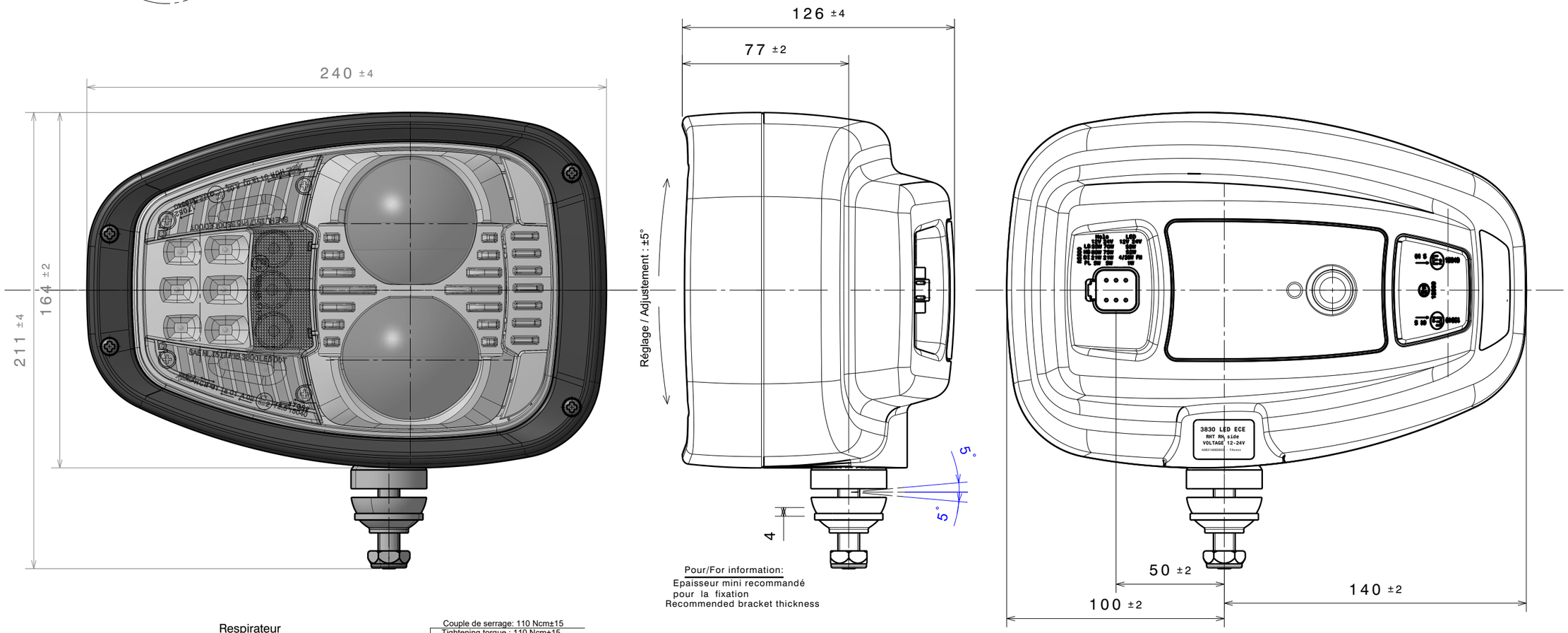

Pour/For information:
Epaisseur mini recommandé
pour la fixation
Recommended bracket thickness

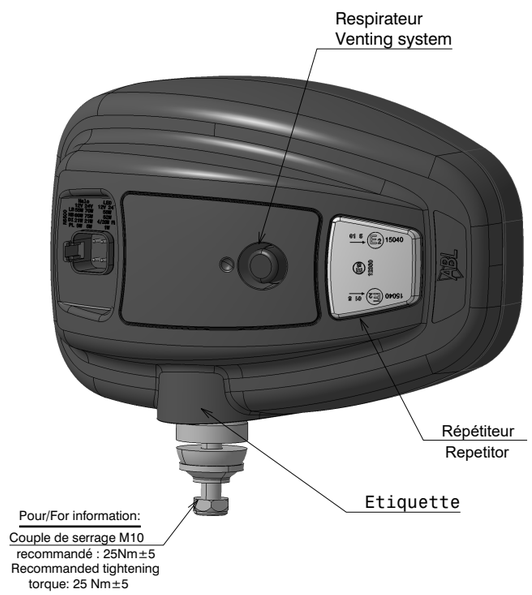

Pour/For information:
Couple de serrage M10
recommandé : 25Nm±5
Recommanded tightening
torque: 25 Nm±5

Corps et porte : Thermoplastique noir Glace : Verre trempé / Glace lisse Réflecteurs : Thermoplastique métallisés Connexion: Deutsch DT 04-6P Emballage : Boîte individuelle	Housing and bezel : Black thermoplastic Clear hardened glass lens Reflectors : Aluminized thermoplastic Connection : Deutsch DT 04-6P Packaging : Individual box

Description:

PROJECTEUR DE CONDUITE COMBINE LED / INTEGRATED LED HEADLIGHT

12/24 V Trafic à droite /Rotule supérieure / Avec répétiteur / Montage à Droite
12/24V Right hand traffic / Pendant swivel base/ With side light / right mouting
Homologué E pour trafic à droite / E approved for right hand traffic

Size/format: A3

CATIA V5

Scale/Ech: /

Weight/masse: 2.1 Kg

(F):Criticals dimensions
(F): Cotes critiques

All dimensions in millimeters
Toutes dimensions en millimètres

Projecteur de conduite/Driving light

Rev/ind: C

This drawing is our property; it can't be reproduced or communicated without our written agreement.