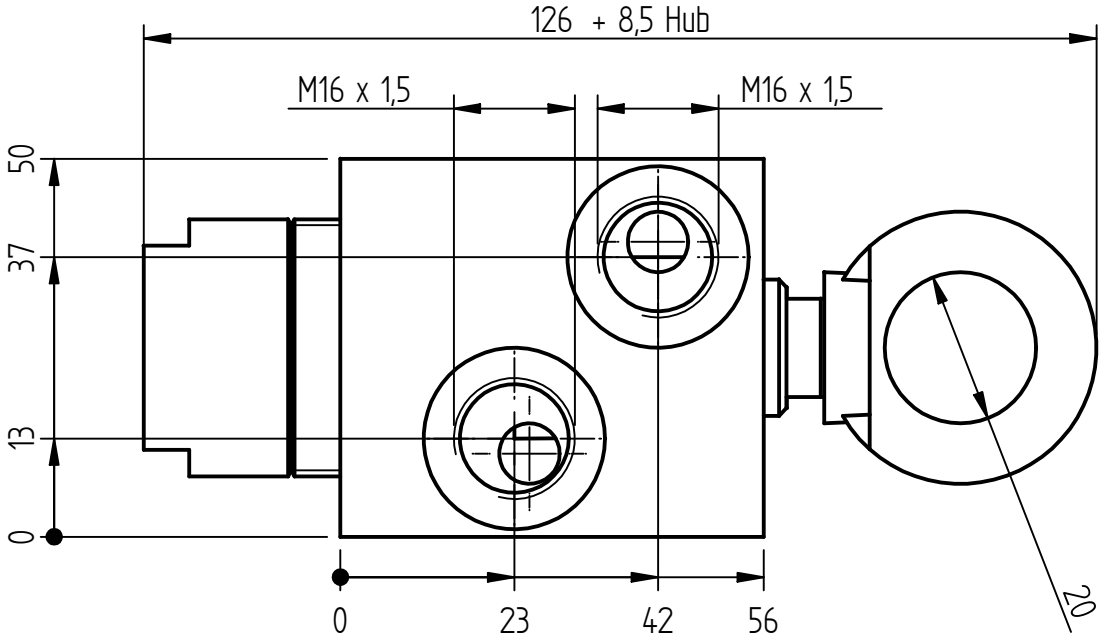

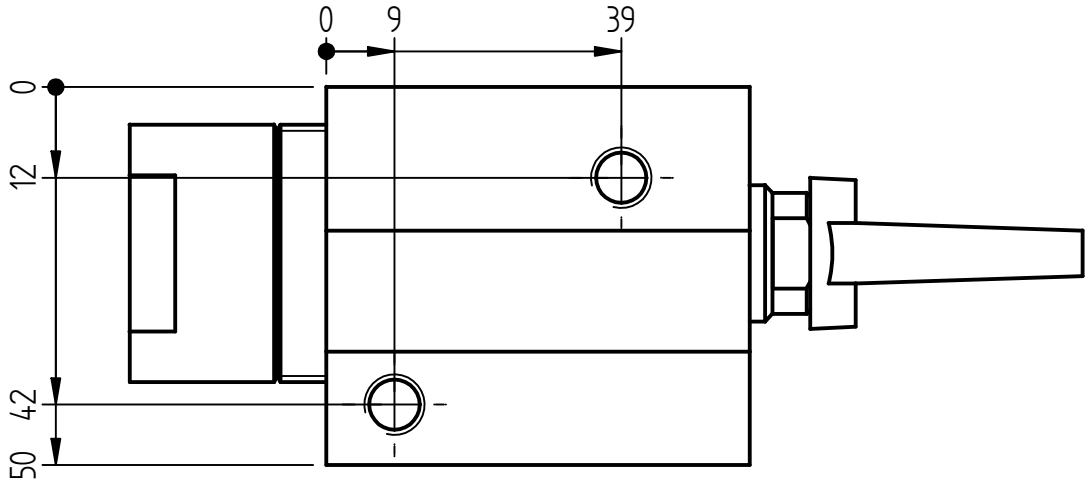

Für diese Zeichnung behalten wir uns alle Rechte vor. Vervielfältigung und Weitergabe an Dritte ist nur mit unserer Zustimmung zulässig

Allg.-toleranzen n. DIN ISO 2768 T1 u. T2 Toleranzkl. m-K

Oberfl. Angb. n. DIN 3142 oder ISO-1302

Maßstab: Blattgr.: A4 m= 0,943 kg

Werkstoff: Material Nr:

	Datum	Name
Gez.	20.05.2008	RKr
Gepr.		
Gen.		
Erzeug.	20.05.2008	RKr

AK Regeltechnik GmbH

Hubbegrenzungsventil

gehört zu Baugruppe/Bauteil

Artikel/Bauteil/Baugruppen/Zeichnungs-Nr.:

Blatt von Blättern

Ers. f. Ers. d.