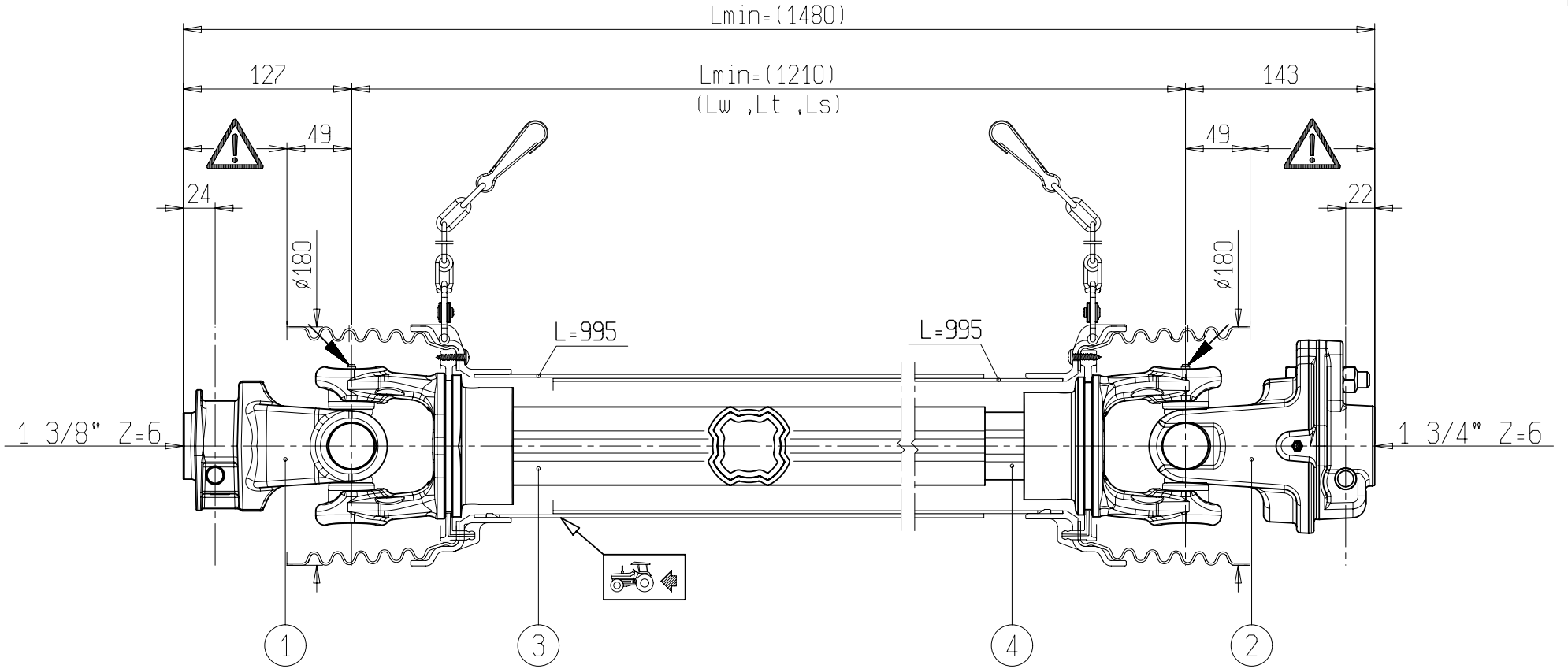

WARNING!

SECTIONS ⚠ OF THE ASSEMBLY MARKED ⚠ ARE NOT SHIELDED AND MUST BE SHIELDED BY AN INTERACTIVE GUARDING SYSTEM. BONDIOLI & PAVESI DECLINES RESPONSIBILITY IF PROPER GUARDS ARE NOT PROVIDED OR MAINTAINED.

1	CODICE *CODE* 007	LATO TRATTORE *TRACTOR SIDE*	LATO MACCHINA *IMPLEMENT SIDE*	TIPO-TYPE SFT-S9	CLIENTE / *CUSTOMER*	RIF.CLIENTE / *CUSTOMER REF.*
2	CODICE *CODE* 1R5 LB 3500 Nm			DATA / *DATE* 7/8/2017	DISEGNATO / *DESIGNED BY*	TIPO DI MACCHINA / *TYPE OF IMPLEMENT*
3	66 / 3,5 L=1025	34,9 / 106	34,9 / 106	LUNGHEZZA MAX IN LAVORO *MAX WORKING LENGTH* Lw=1705	STUDIO / *DESIGN*	ORIGINE / *ORIGIN*
4	58,5 / 4,5 L=1050	VELOCITA' MAX *MAX SPEED* 540 min^{-1}	M max 5000 Nm	LUNGHEZZA MAX TEMPORANEA *MAX TEMPORARY LENGTH* Lt=1870	NOTE / *NOTES* DRAFT	CODICE / *CODE* CS9N121CE0071R5
				LUNGHEZZA MAX NON IN ROTAZIONE *MAX LENGTH AT STANDSTILL* Ls=1953		REV.

BONDIOLI & PAVESI

VIETATE LE RIPRODUZIONI NON AUTORIZZATE TOUTE REPRODUCTION NON AUTORISEE EST INTERDITE REPRODUCTION NOT PERMITTED NICHT GENEHMIGTE VERVIELFAELTIGUNGEN SIND UNZULAESSIG PROHIBIDA LA RIPRODUCCION NO AUTORIZADA