2.04 KUPPLUNGSBÖCKE KK

2.04.180 KUPPLUNGSBOCK KU308KK

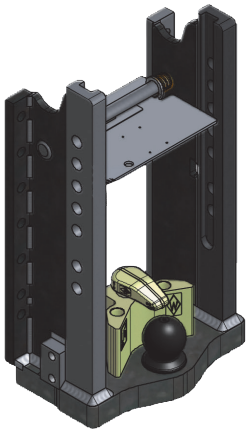

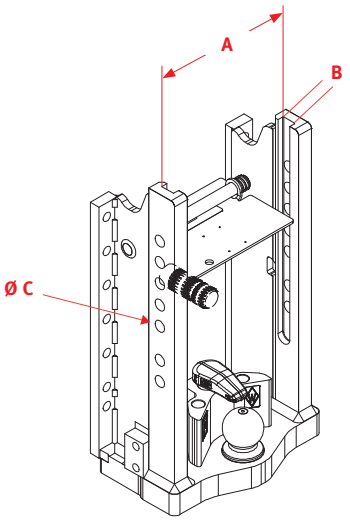

KUPPLUNGSBOCK **KU308KK**

Referenz	Breite	Dicke	Ø Rastbolzen	Anzahl	zul. Stützlast	D-Wert	Niederhalter	AP-Code	Bestell-Nr.
	A [mm]	B [mm]	C [mm]	Rastungen	[kg]	[kN]	einstellbar	KK-CG1-OL0-VZW1-SH-0/...	
KU308KK	329	32	25	7	4000	97,1	•	43/65	8004666

Am Anhängebock dürfen unter Verwendung von Zwangslenkungseinrichtungen Typ ZWL50W15KU-KBA-AS (Bestell-Nr.: 8004539) oder Typ ZWL50KU-KBA-AS (Bestell-Nr.: 8004444) auch Kalotten K50 zwangsgelenkter Anhänger mit einer Lenkstangenkraft je Lenkstange bis 20kN gekuppelt werden bzw. mit Typ ZWL30W15KU-KBA-AS (Bestell-Nr.: 8004825) und ZWL30KU-KBA-AS (Bestell-Nr.: 8004824) Gelenkaugen mit einer Lenkstangenkraft je Lenkstange bis 40kN.

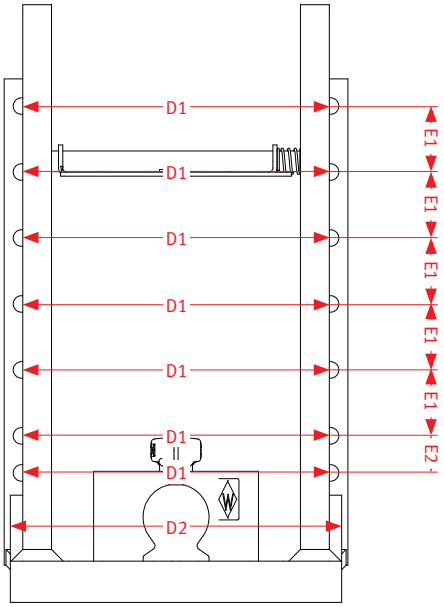

EASY-FIT STEERING SYSTEM



Anschlussbemaßung

Lochabstand horizontal	Lochabstand vertikal
[mm]	[mm]
(D1) 375	(E1) 80
(D2) 402	(E2) 44

passende Zwangslenkungen finden Sie auf Datenblatt 6.02.010
passende Ersatzteile und Zubehör für Kupplungsböcke finden Sie auf Datenblatt 8.02.040

nur zur Verbindung mit Zugkugelkupplungen 80 ISO 24347
Lieferung mit Einzelgutachten

Hinweise zum Einzelgutachten: Der Anbau des Fahrzeugteiles ist, unter Vorlage des mitgelieferten Gutachtens, durch einen amtlich anerkannten Sachverständigen oder Prüfer für den Kraftfahrzeugverkehr, einen Kraftfahrzeugsachverständigen oder Angestellten nach Abschnitt 4 der Anlage VIIIb zur StVZO zu überprüfen.