art. 0100 - flangia DIN PN10

saracinesca a lama senza scarico

cast-iron gate valve with stainless steel knife without discharge
vanne de fer fondu à lame en acier inox sans vidange
Gusseisen-Plattenschieber mit Edelstahl Platten ohne Abfluss
tajadera en hierro con hoja de acero inoxidable sin drenaje

FLANGE - FLANGES DIN PN10			
Ø"	l2	d2	fori holes
4"	180	M16	8
5"	210	M16	8
6"	240	M20	8
8"	295	M20	8

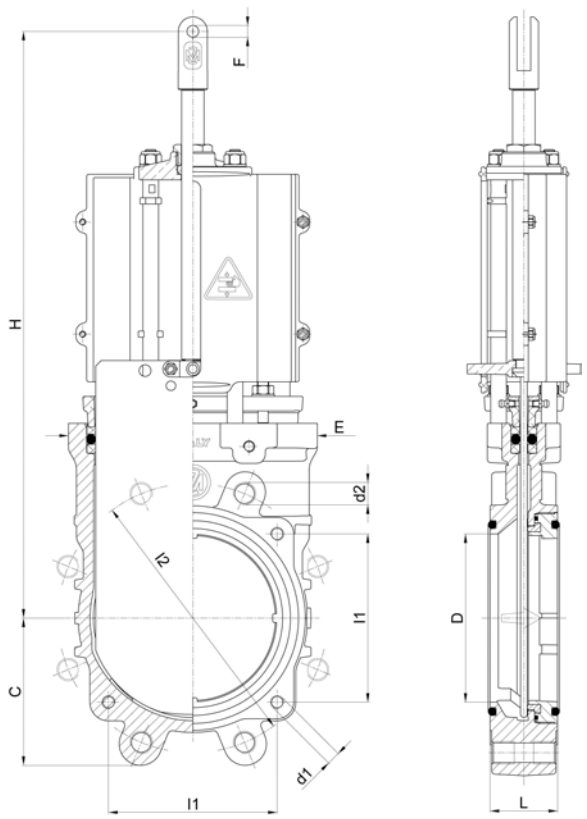

Ø"	Codice / Code	C	D	E	F	H	L	l1	d1	gr
4"	ARZO 0100 100 000	104	100	175	10,5	430	50	150	2xM12	9.200
5"	ARZO 0100 125 000	119	125	199	10,5	462	50	150	2xM12	13.300
6"	ARZO 0100 150 000	131	150	221	10,5	523	60	150	4xM12	16.100
8"	ARZO 0100 200 000	158	200	274	10,5	611	60	180	4xM12	21.700

Senza asta / Without stem

Ø"	Codice / Code	gr
4"	ARZO 0100 100 SMO	8.500
5"	ARZO 0100 125 SMO	12.500
6"	ARZO 0100 150 SMO	15.200
8"	ARZO 0100 200 SMO	20.400

Con cilindro art. 0570-0575 / With cylinder item 0570-0575

Ø"	Codice / Code	h	H	gr
4"	ARZO 0100 100 570	380	567	11.500
5"	ARZO 0100 125 570	416	627	15.600
6"	ARZO 0100 150 575	463	706	21.600
8"	ARZO 0100 200 575	557	853	27.500

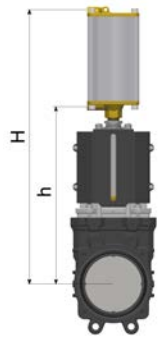

Con cilindro art. 0571-0576 / With cylinder item 0571-0576

Ø"	Codice / Code	h	H	gr
4"	ARZO 0100 100 571	380	567	12.000
5"	ARZO 0100 125 571	416	627	15.760
6"	ARZO 0100 150 576	463	706	22.300
8"	ARZO 0100 200 576	557	853	28.100

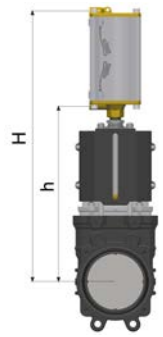

Con cilindro art. 0500-0501 / With cylinder item 0500-0501

Ø"	Codice / Code	h	H	gr
4"	ARZO 0100 100 500	376	812	12.100
5"	ARZO 0100 125 500	413	850	16.080
6"	ARZO 0100 150 500	457	894	19.000
8"	ARZO 0100 200 501	550	1.362	30.000

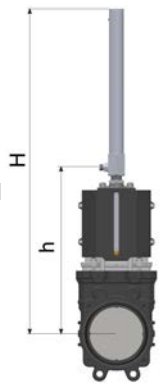

Con cilindro art. 0550-0551 / With cylinder item 0550-0551

Ø"	Codice / Code	h	H	gr
4"	ARZO 0100 100 550	376	625	10.750
5"	ARZO 0100 125 551	416	666	15.050
6"	ARZO 0100 150 551	457	706	17.400
8"	ARZO 0100 200 551	552	847	23.000

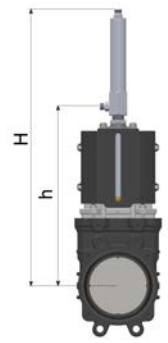

Con cilindro art. 0572-0577 / With cylinder item 0572-0577

Ø"	Codice / Code	h	H	gr
4"	ARZO 0100 100 572	380	567	12.300
5"	ARZO 0100 125 572	416	627	16.000
6"	ARZO 0100 150 577	463	706	23.200
8"	ARZO 0100 200 577	557	853	29.000

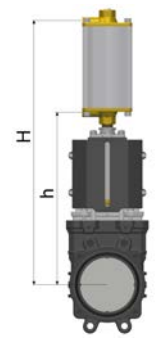

zootechnics-ecology / zootechnie écologie
Tierhaltung - Ökologie / accesorios para cisterna

art. 0100

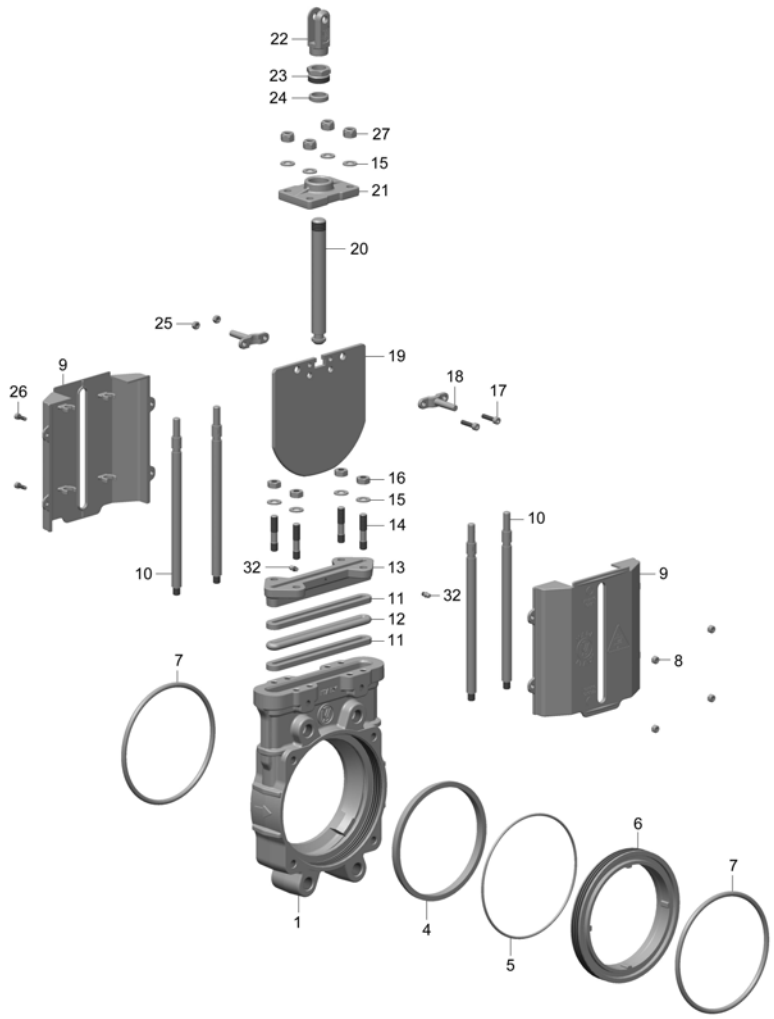

Condizioni di esercizio
Work conditions

DN	4”- 5”- 6”	8”
P(Bar)	10	8
P(PSI)	145	110
T °C	-15 +80	

Tabella conversione Ø”(in) - DN (mm)
Ø”(in) - DN (mm) conversion table

Ø”	4”	5”	6”	8”
DN	100	125	150	200

Kit guarnizioni POS.4+5+7+11+12+24
Gaskets kit POS.4+5+7+11+12+24

Ø”	**CODICE**/CODE
4”	GKIT 0100 100 000
5”	GKIT 0100 125 000
6”	GKIT 0100 150 000
8”	GKIT 0100 200 000

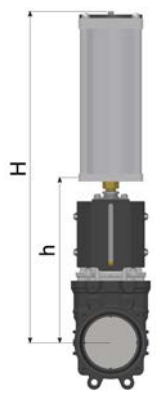

Con cilindro art. 0580-0585 / With cylinder item 0580-0585

Ø”	Codice / Code	h	H	gr
4”	ARZO 0100 100 580	380	666	16.150
6”	ARZO 0100 150 585	460	930	40.500

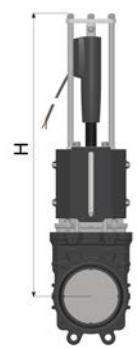

Con cilindro art. 0611 / With cylinder item 0611

Ø”	Codice / Code	H	gr
6”	ARZO 0100 150 611	762	19.600
8”	ARZO 0100 200 611	898	25.500

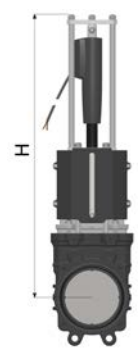

Con cilindro art. 0613 / With cylinder item 0613

Ø”	Codice / Code	H	gr
6”	ARZO 0100 150 613	762	19.600
8”	ARZO 0100 200 613	898	25.500

POS.	CODICE / CODE	DENOMINAZIONE	DENOMINATION	MATERIALE	MATERIAL
1	FGZO 0100 (DN) 001	CORPO “EURO” Ø”...	BODY “EURO” Ø”...	GHISA G250 UNI EN 1561	G250 UNI EN 1561 CAST IRON
4	GGOM 0090 (DN) 004	ANELLO DI TENUTA Ø”...	SEAL RING Ø”...	GOMMA EPDM	EPDM RUBBER
5	..OR 0100 100 017	OR 4487 (Øi123,42 × 3,53) 4”	O RING 4487 (Øi123,42 × 3,53) 4”	GOMMA NBR 70	NBR 70 RUBBER
5	..OR 0020 125 002	OR 4587 (Øi148,82 × 3,53) 5”	O RING 4587 (Øi148,82 × 3,53) 5”	GOMMA NBR 70	NBR 70 RUBBER
5	..OR 0090 150 017	OR 4675 (Øi171,05 × 3,53) 6”	O RING 4675 (Øi171,05 × 3,53) 6”	GOMMA NBR 70	NBR 70 RUBBER
5	..OR 0090 200 017	OR 4875 (Øi221,85 × 3,53) 8”	O RING 4875 (Øi221,85 × 3,53) 8”	GOMMA NBR 70	NBR 70 RUBBER
6	FGZO 0100 (DN) 008	MANICOTTO Ø”...	SLEEVE Ø”...	GHISA G250 UNI EN 1561	G250 UNI EN 1561 CAST IRON
7	..OR 0250 120 003	OR 199 (Øi117,5 × 5,34) 4”	O RING 199 (Øi117,5 × 5,34) 4”	GOMMA NBR 70	NBR 70 RUBBER
7	..OR 0100 125 019	OR 8562 (Øi142,2 × 6,99) 5”	O RING 8562 (Øi142,2 × 6,99) 5”	GOMMA NBR 70	NBR 70 RUBBER
7	..OR 0020 100 010	OR 225 (Øi159,5 × 6,99) 6”	O RING 225 (Øi159,5 × 6,99) 6”	GOMMA NBR 70	NBR 70 RUBBER
7	..OR 0100 200 010	OR 241 (Øi208,92 × 6,99) 8”	O RING 241 (Øi208,92 × 6,99) 8”	GOMMA NBR 70	NBR 70 RUBBER
8	DAAC 0090 150 023	DADO AUTOBLOCCANTE M5	SELF-LOCKING NUT M5	ACCIAIO INOX AISI 304	AISI 304 STAINLESS STEEL
9	SPZO 0090 (DN) 012	CALOTTA DI CHIUSURA Ø”...	CLOSING CAP Ø”...	NYLON + VETRO	NYLON + GLASS
10	TAZO 0090 (DN) 010	COLONNA Ø14 Ø”...	STEM Ø14 Ø”...	ACCIAIO INOX AISI 304	AISI 304 STAINLESS STEEL
11	GUNY 0090 (DN) 013	ANELLO TRECCIA 8×8 Ø”...	BRAID RING 8×8 Ø”...	SINTETICO + PTFE	SYNTHETIC + PTFE
12	GGOM 0090 (DN) 014	ANELLO OR Ø10 Ø”...	O RING Ø10 Ø”...	GOMMA EPDM	EPDM RUBBER
13+32	FAZO 0090 (DN) 006	PREMITRECCIA Ø”... CON INGRASSATORI	GASKET PRESSER Ø”... WITH GREASERS	ALLUMINIO	ALUMINIUM
14	VTAC 0090 100 011	PRIGIONIERO M10×48 (4”-5”)	STUD M10×48 (4”-5”)	ACCIAIO INOX AISI 304	AISI 304 STAINLESS STEEL
14	VTAC 0090 150 011	PRIGIONIERO M10×51 (6”-8”)	STUD M10×51 (6”-8”)	ACCIAIO INOX AISI 304	AISI 304 STAINLESS STEEL
15	ROAC 0090 150 016	ROSETTA Ø20 × 10,5 × 2	WASHER Ø20 × 10,5 × 2	ACCIAIO INOX AISI 304	AISI 304 STAINLESS STEEL
16	DAAC 0090 150 015	DADO M10	NUT M10	ACCIAIO INOX AISI 304	AISI 304 STAINLESS STEEL
17	VTAC 0090 150 020	VITE TCEI M6×25 (4”-5”-6”)	SCREW TCEI M6×25 (4”-5”-6”)	ACCIAIO INOX AISI 304	AISI 304 STAINLESS STEEL
17	VTAC 0080 200 020	VITE TE M8×30 (8”)	SCREW TE M8×30 (8”)	ACCIAIO INOX AISI 304	AISI 304 STAINLESS STEEL
18	SOZO 0090 (DN) 018	MORSETTO INDICE Ø”...	INDICATOR CLAMP Ø”...	OTTONE UNI EN 12165	UNI EN 12165 BRASS
19	SAZO 0090 (DN) 002	LAMA Ø”...	KNIFE Ø”...	ACCIAIO INOX AISI 304	AISI 304 STAINLESS STEEL
20	TOZO 0040 100 003	ASTA 4”	STEM 4”	OTTONE UNI EN 12164	UNI EN 12164 BRASS
20	TOZO 0070 125 003	ASTA 5”	STEM 5”	OTTONE UNI EN 12164	UNI EN 12164 BRASS
20	TOZO 0040 150 003	ASTA 6”	STEM 6”	OTTONE UNI EN 12164	UNI EN 12164 BRASS
20	TOZO 0074 200 003	ASTA 8”	STEM 8”	OTTONE UNI EN 12164	UNI EN 12164 BRASS
21	SOZO 0090 150 005	TESTATA	HEAD	OTTONE UNI EN 12165	UNI EN 12165 BRASS
21	SOZO 0090 200 005	TESTATA 8”	HEAD 8”	OTTONE UNI EN 12165	UNI EN 12165 BRASS
22	FOZO 0040 100 008	FORCELLA	FORK	OTTONE UNI EN 12165	UNI EN 12165 BRASS
23	TOZO 0040 100 007	PREMISTOPPA M30×2 (4”-5”-6”)	NUT M30×2 (4”-5”-6”)	OTTONE UNI EN 12164	UNI EN 12164 BRASS
23	TOZO 0074 200 007	PREMISTOPPA M35×2 (8”)	NUT M35×2 (8”)	OTTONE UNI EN 12164	UNI EN 12164 BRASS
24	SPZO 0040 100 006	GUARNIZIONE Ø27 × 20 × 8 (4”-5”-6”)	GASKET Ø27 × 20 × 8 (4”-5”-6”)	POLIMERO	POLYMER
24	SPZO 0030 100 006	GUARNIZIONE Ø32 × 22,5 × 8 (8”)	GASKET Ø32 × 22,5 × 8 (8”)	POLIMERO	POLYMER
25	DAAC 0080 150 021	DADO AUTOBLOCCANTE M6 4”-5”-6”	SELF-LOCKING NUT M6 4”-5”-6”	ACCIAIO INOX AISI 304	AISI 304 STAINLESS STEEL
25	DAAC 0080 200 021	DADO AUTOBLOCCANTE M8 8”	SELF-LOCKING NUT M8 8”	ACCIAIO INOX AISI 304	AISI 304 STAINLESS STEEL
26	VTAC 0090 150 022	VITE TCEI M5×14	SCREW TCEI M5×14	ACCIAIO INOX AISI 304	AISI 304 STAINLESS STEEL
27	DAAC 0090 150 042	DADO AUTOBLOCCANTE M10	SELF-LOCKING NUT M10	ACCIAIO INOX AISI 304	AISI 304 STAINLESS STEEL
32	INGR 0040 100 012	INGRASSATORE M6	GREASER M6	ACCIAIO	STEEL