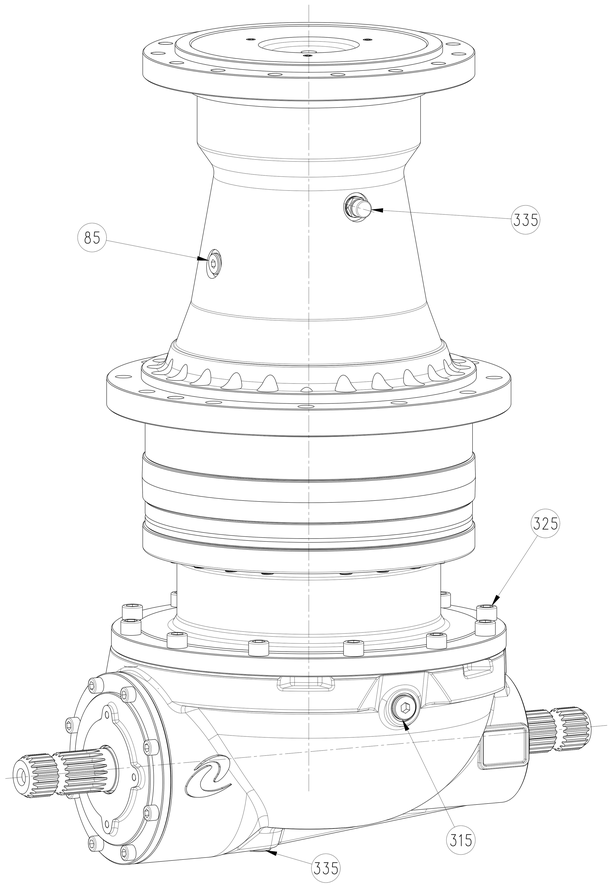

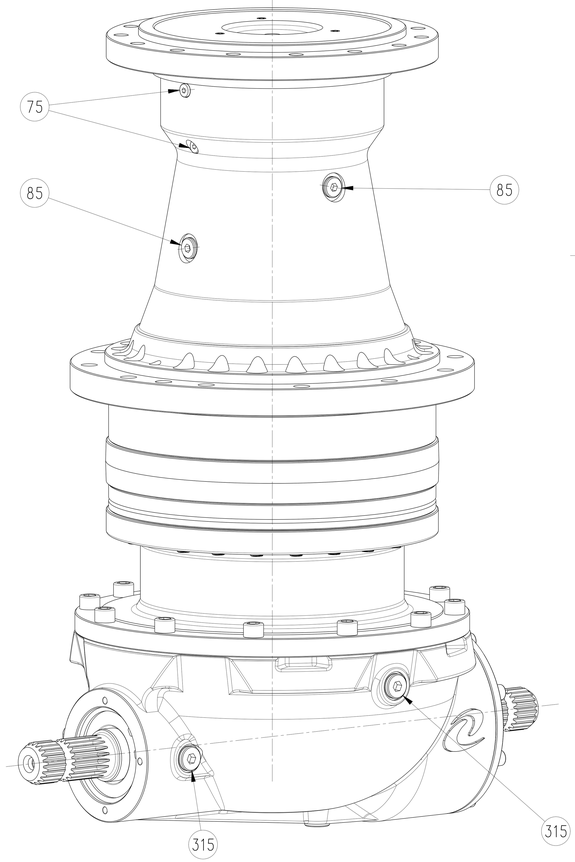

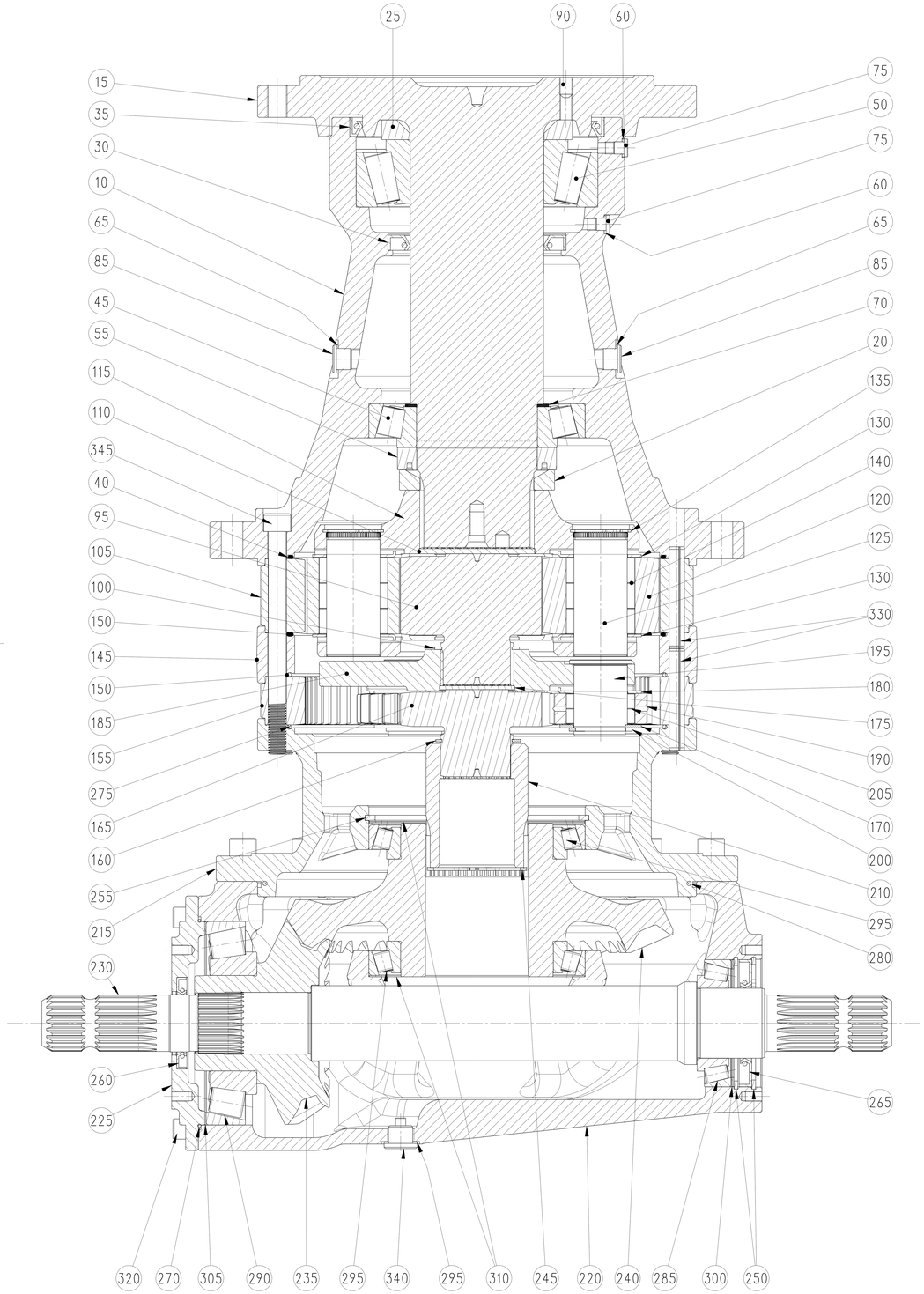

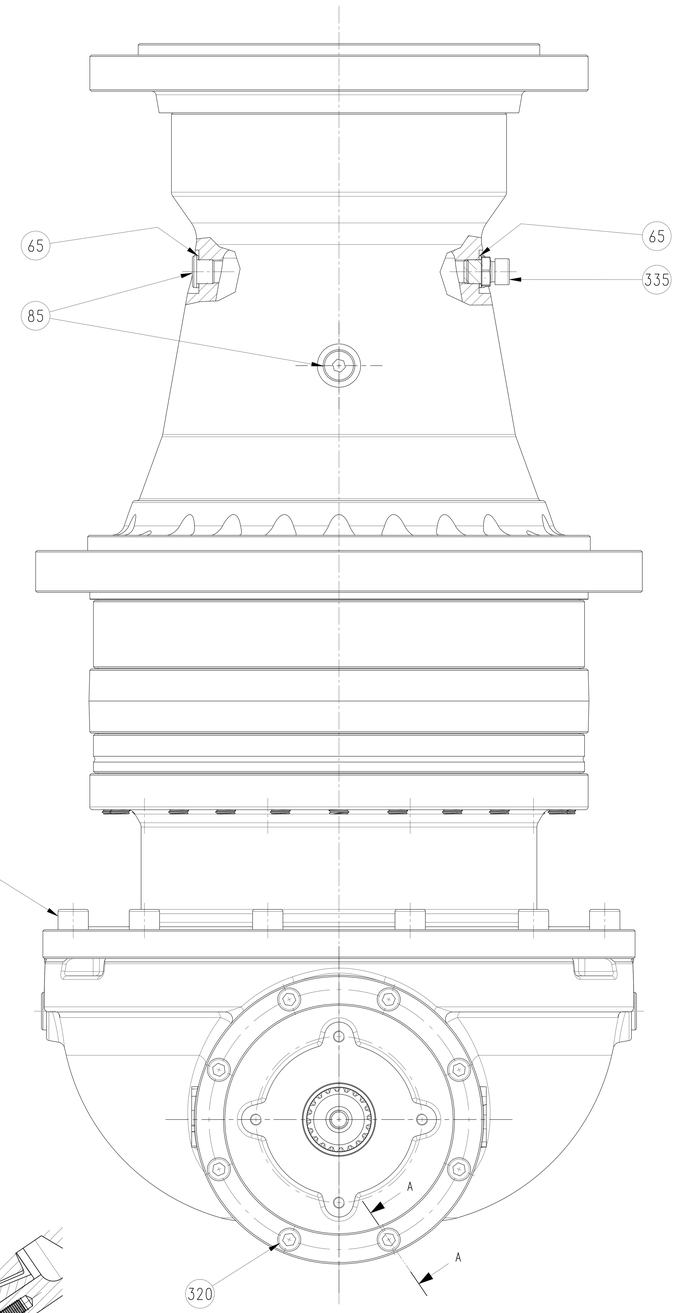

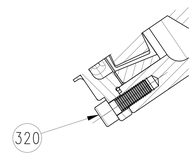

SEZ./SECT. A–A

EXP.	MODIFICA – MODIFICATION	DATA – DATE	COM.N.

comer industries	DESCRIZIONE / *DESCRIPTION*: GEARBOX PGA1603 VM 4S V37	RAPPORTO / *RATIO*: 25.9 : 1	SCALA / *SCALE*
GRUPPO / *GEARBOX*	CODICE / *CODE*: 5717.004.8554.C	DATA / *DATE*: 06/11/2015	FIRMA / *SIGN.*: Frascari Stefano

comer industries

Lista particolari per ricambi / Spare parts list

Descrizione	Description	Codice/Code
RIDUTTORE PGA1703 VM 4S V37	GEARBOX PGA1703 VM 4S V37	5717.004.8554.C

Codice / Code	Codice / Code	Codice / Code	Pos.	Particolare	Part list	Q.tà
4717.573.000				**USCITA MOTO VM (M16) C.333**	**OUTPUT ASSEMBLY VM (M16)**	**1**
	1717.088.002		10	SCATOLA USCITA PR (c.333)	OUTPUT HOUSING (centering diam. 333)	1
	1717.213.026		15	ALBERO USCITA VM n.15 M16	OUTPUT SHAFT	1
	1717.824.076		20	DISTANZIALE PORTASATELLITI	SHIM	1
	1717.825.076		25	DISTANZIALE CUSCINETTI	SPACER	1
	9020.677.001		30	ANELLO 105X140X12 BA	OIL SEAL 105X140X12 BA	1
	9020.724.505		35	ANELLO 180X200X15 BA	OIL SEAL 180X200X15 BA	1
	9030.377.501		40	ANELLO OR 41150 (3,53X291,69)	OR 41150 (3,53x291,69)	1
	9110.622.000		45	CUSCINETTO A RULLI 30219	TAPERED ROLLER BEARING 30219	1
	9110.628.000		50	CUSC.RULLI CON 32221 105X190X53	TAPERED ROLLER BEARING 32221 105X190X53	1
	9180.444.051		55	GHIERA M95X2 A4	RING NUT M95X2	1
	9479.095.109		60	ASSIEME SPESSORI 95X109	SHIM KIT 95X109	1
	9510.018.061		65	TAPPI CIL.ESAG.INCAS. 1/8" GAS DIN908	PLUG 1/8 GAS DIN908	2
	9510.090.000		70	TAPPO SFIATO 3/8"G CIL.MET. NA 33A	BREATHER PLUG 3/8 GAS	1
	9510.107.000		75	TAPPO CIL. DIN908 3/8G NA41/B	PLUG DIN908 3/8 GAS NA41/B	3
	9540.302.030		80	V.S.T.E.I. M10X16 UNI 5927-12K	M10*16 DIN 914-12K 12.9	3
4717.703.100.I1				**PORTAP.MONTATO M R.3,55 4Sat. RINF. C333**	**P. CARR. M R.3,55 4Sat.**	**1**
	1717.520.042		95	INGR. SOLARE R.3,55 DS27 scaricato	SUN GEAR R.3,55 DS27	1
	1717.713.026		100	INGRANAG. CORONA m=4 z=69 F=58 Ribas	RING GEAR M4 Z69	1
	4717.700.200.I1			PORTAP.MONTATO M R.3,55 4Sat. RINF.	P. CARR. M R.3,55 4Sat.	1
		1717.125.061	105	FONDELLO PORTAPL. SPECIALE	END PLATE	1
		1717.458.002	110	PORTAPLANETARI M R.3.55 (4 Sat.)	P. CARR. M R.3.55 (4 Sat.)	1
		1717.525.042	115	INGR. SATELLITE R.3,55	P. GEAR R.3,55	4
		1717.884.042	120	PERNO ZIGRINATO PER RULLI D.6	DOWEL PIN D.6	4
		1717.886.061	125	RALLA DI SPALLAMENTO BLOCCATA sp.2 mm	WASHER 2 mm	8
		9010.305.000	130	ANELLO PER FORO 45 UNI 7437	INTERNAL SNAP RING 45 UNI 7437	4
		9450.177.100.I1	135	RULLO T.PIANA 6X20 A PROFILO	NEEDLE 6X20	300
4749.002.300				**CONNESSIONE 1600/600 c.333**	**CONNECTION COVER 1600/600**	**1**
	1749.002.001		150	SCATOLA CONNESS. PG600 / PG1600 - 1000	HOUSING	1
	9030.377.501		155	ANELLO OR 41150 (3,53X291,69)	OR 41150 (3,53x291,69)	2
4749.010.100.I1				**EPICICLO MASCHIO R.3,55 DS27 C.333**	**M GEAR SET R.3,55 DS27 C.333**	**1**
	1716.711.026		160	INGRANAGGIO CORONA M4 Z69 PER PG2500	RING GEAR M4 Z69 (PG 2500)	1
	1749.502.042		165	INGR. SOLARE R.3,55 DS27	SUN GEAR R.3,55	1
	4749.010.200.I1			PORTAPLAN.MONTATO M R.3,55	PLANETARY GEAR SET M R.3,55	1
		1398.003.061	170	RALLA SPESS. 2,5 mm	GEAR WASHER	3
		1714.119.061	175	FONDELLO PORTAPL. M	STOP BOTTOM PLATE	1
		1717.886.061	180	RALLA DI SPALLAMENTO BLOCCATA sp.2 mm	WASHER 2 mm	3
		1749.411.025	185	PORTASATELLITE R.3,55	P. CARR. R.3,55	1
		1749.501.026	190	INGR. SATELLITE R.3,55	P. GEAR R.3,55	3
		1749.801.042	195	PERNO PG600	GEAR PIN	3
		9010.281.000	200	ANELLO PER ALB 42x2,5 UNI7436	SHAFT SNAP RING 42x2.5 UNI7436/DIN471-2	3
		9450.177.012.I1	205	RULLO T.PIANA 6X12 A PROFILO	NEEDLE 6X12	150
	9010.385.000		210	ANELLO PER ALB. 58 UNI 7435	EXTERNAL SNAP RING 58 UNI 7435	1
4754.001.000				**COPPIA CONICA CC480 R2,05 C.333 P.APPESO**	**RIGHT ANGLE GEAR CC480 R.2,05 C.333**	**1**
	1754.203.002		215	GIUNTO 1600-CC480	1600-CC500 SHAFT	1
	1754.002.002		220	CONNESSIONE CC 480 / 1000-1600	CC400 HOUSING	1
	1754.003.002		225	SCATOLA CC 480	CC 480 HOUSING	1
	1754.101.001		230	COPERCHIO CC480	FLANGE	1
	1754.200.042		235	ALBERO PASSANTE 1"3/4 Z20	SHAFT	1
	1754.503.098		240	ASSIEME ING. RODATI R.2,055	BEVEL GEAR SET i=2.055 :1	1
	9010.525.000		245	ANELLO PER FORO 75 UNI 7437	INTERNAL SNAP RING 75 UNI 7437	1
	9010.610.000		250	ANELLO PER FORO 100 UNI 7437	INTERNAL SNAP RING 100 UNI 7437	2
	9010.680.000		255	ANELLO PER FORO 170 UNI 7437	INTERNAL SNAP RING 170 UNI 7437	1
	9020.339.500		260	ANELLO 45X72X8 BASL	OIL SEAL 45X72X8 BASL	1
	9020.418.000		265	AN.TEN.LAB.PA BAU3SLX2 55x100x10	SEAL BAU3SLX2 55X100X10 BASL	1
	9030.235.501		270	ANELLO OR 3625 (2,62X158,42)	O RING 3625 (2,62X158,42)	1
	9030.377.501		275	ANELLO OR 41150 (3,53X291,69)	OR 41150 (3,53x291,69)	1
	9030.377.600		280	ANELLO OR 41300 (3,53X329,79)	OR 41300 (3,53x329,79)	1
	9110.448.001		285	C.RULLI CN 32211 55X100X26,75	TAPERED ROLLER BEARING 32211	1
	9110.571.001		290	C.RULLI CN 30315 75X160X40	TAPERED ROLLER BEARING 30315	1
	9110.650.001		295	CUSC.RULLI CON T4CB120	TAPERED ROLLER BEARING T4CB120	2
	9479.085.100		300	ASSIEME SPESSORI 85,3X99,7	SHIM KIT 85,3X99,7	1
	9479.140.160		305	ASSIEME SPESSORI 140.3x159.6	SHIM KIT 140,3X159,6	1
	9479.150.169		310	ASSIEME SPESSORI 150,3X169,5	SHIM KIT 150,3X169,5	2
	9510.204.100		315	TAPPO CIL. DIN908 1/2"G NA41/B	PLUG DIN908 1/2 GAS NA41/B	3
	9540.312.090		320	V.T.C.E.I. M10X30 UNI 5931 8.8	BOLT M10*30 DIN 912 8.8	8
	9540.430.090		325	V.T.C.E.I. M14X40 UNI 5931-8G	M14*40 DIN 912 8.8	12
9510.204.050			350	TAPPO MAGNET.NA36B 1/2G DIN908	MAGNETIC PLUG 1/2 GAS DIN908	1
9490.430.070			355	SPINA 12X80 UNI 6874 EL.LEG	ELASTIC PIN 12x80 UNI 6874	6
9540.451.950			360	V.T.C.E.I. M14X175 UNI 5931-88	BOLT M14X175 UNI 5931-88	21