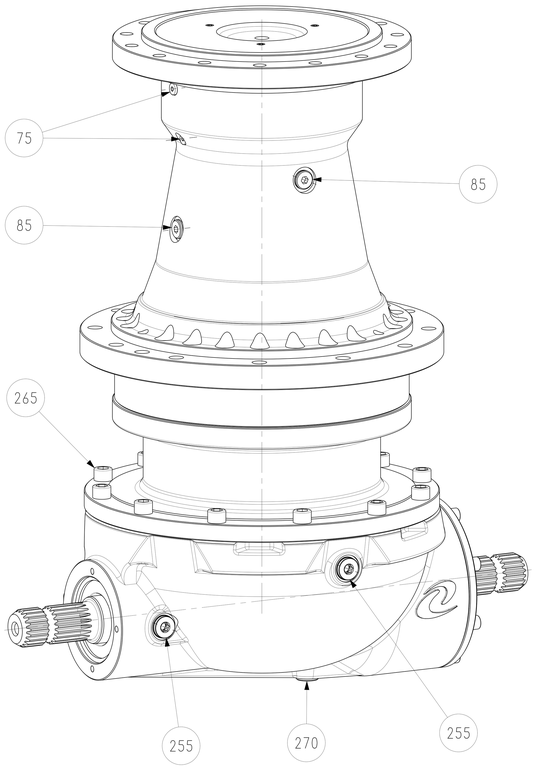

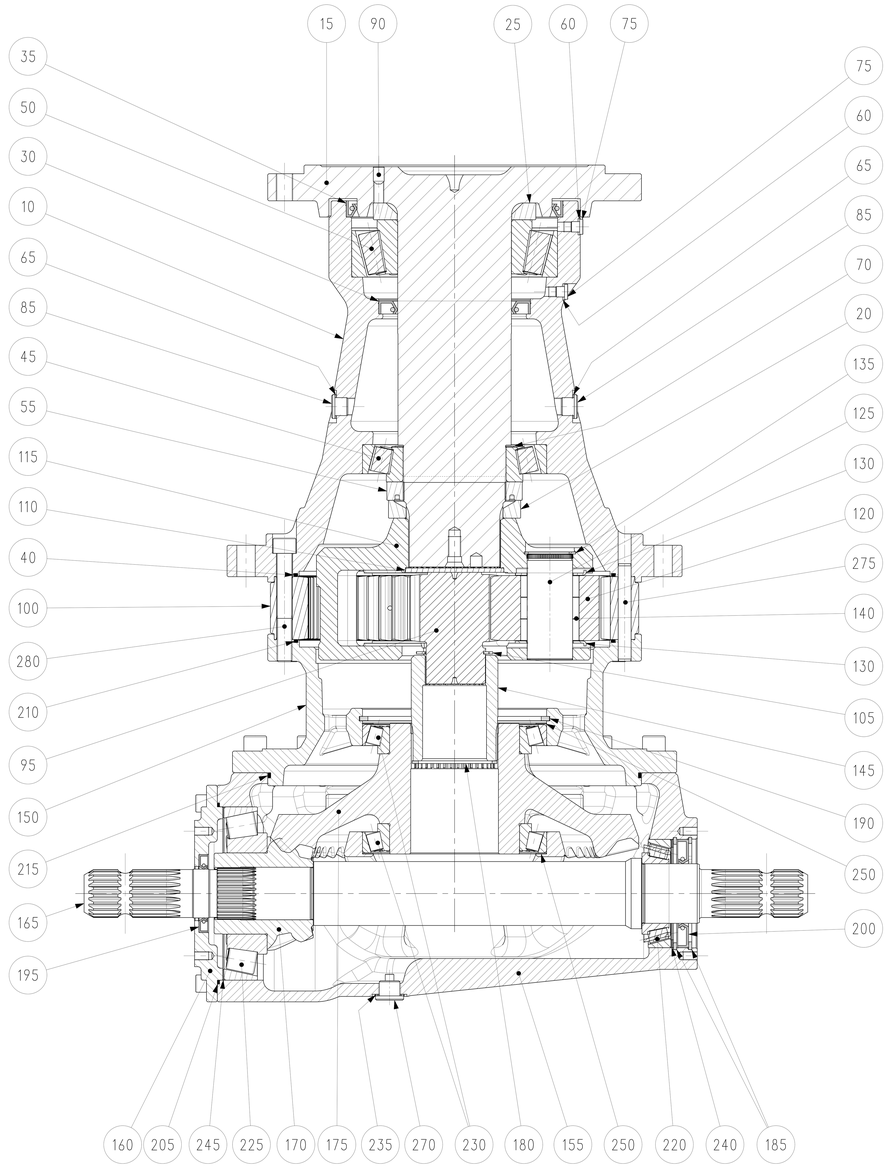

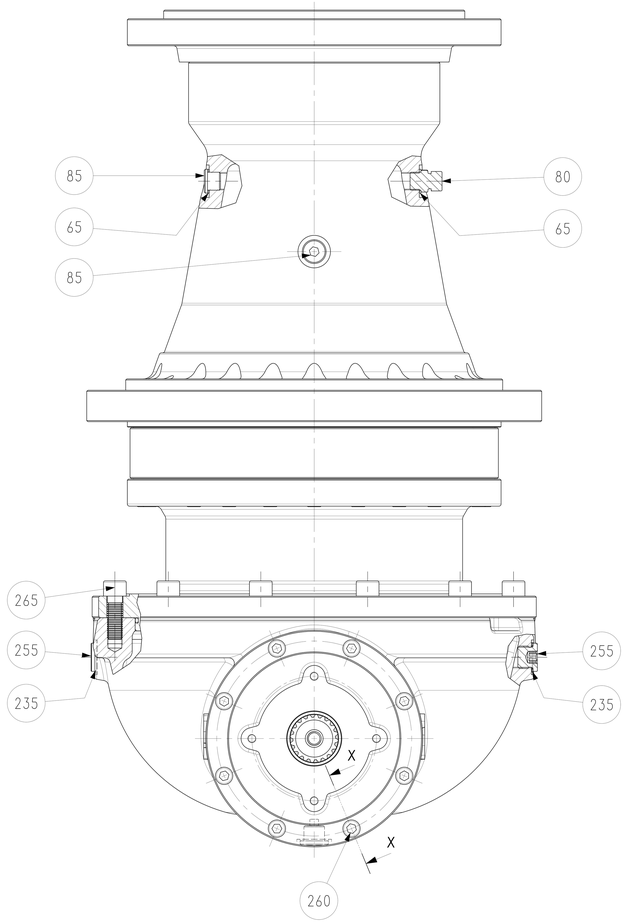

SEZ. / SECT. X–X

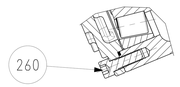

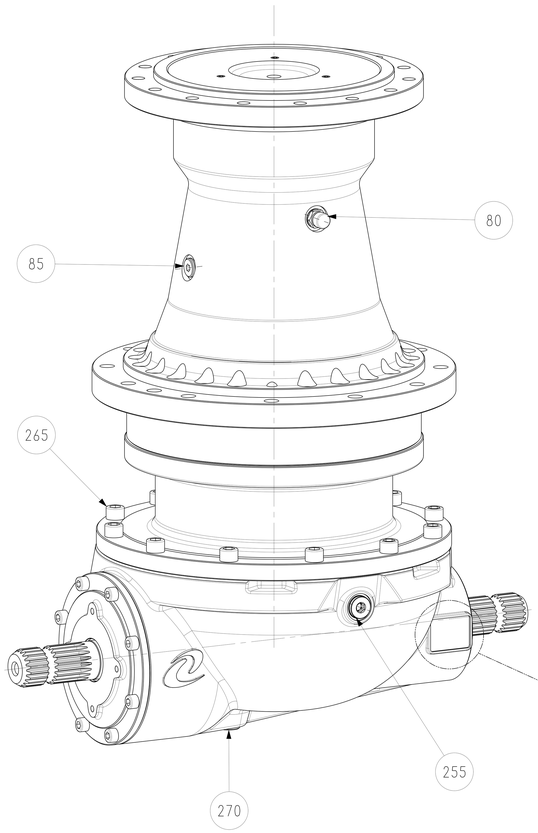

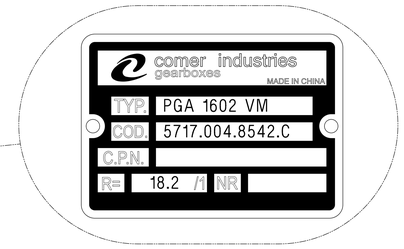

DETTAGLIO TARGHETTA / DETAIL NAMEPLATE

SCALA / SCALE 5:1

01	2	R.J.	13/02/2023	ECO2251
EXP.	COUNT	AUTHOR	DATE	SDM

comer industries	DESCRIZIONE / *DESCRIPTION*: GEARBOX PGA1602 VM V37		RAPPORTO / *RATIO*: 18.2:1	SCALA / *SCALE*
GRUPPO / *GEARBOX*	CODICE / *CODE*: 5717.004.8542.C	DATA / *DATE*: 21/10/2015	FIRMA / *SIGN.*: Frascari Stefano	

comer industries

Lista particolari per ricambi / Spare parts list

Descrizione	Description	Codice/Code
RIDUTTORE PGA1602 VM V37 R18,2	GEARBOX PGA1602 VM V37 R.18,2	5717.004.8542.C

Codice / Code	Codice / Code	Codice / Code	Pos.	Particolare	Part list	Q.tà
4717.573.000				**USCITA MOTO VM (M16) C.333**	**OUTPUT ASSEMBLY VM (M16)**	**1**
	1717.088.002		10	SCATOLA USCITA PR (c.333)	OUTPUT HOUSING (centering diam. 333)	1
	1717.213.026		15	ALBERO USCITA FLANGIATO	OUTPUT SHAFT	1
	1717.824.076		20	DISTANZIALE PORTASATELLITI	SHIM	1
	1717.825.076		25	DISTANZIALE CUSCINETTI	SPACER	1
	9020.677.001		30	ANELLO 105X140X12 BA	OIL SEAL 105X140X12 BA	1
	9020.724.505		35	ANELLO 180X200X15 BA	OIL SEAL 180X200X15 BA	1
	9030.377.501		40	ANELLO OR 41150 (3,53X291,69)	OR 41150 (3,53x291,69)	1
	9110.622.000		45	CUSCINETTO A RULLI 30219	TAPERED ROLLER BEARING 30219	1
	9110.628.000		50	CUSC.RULLI CON 32221 105X190X53	TAPERED ROLLER BEARING 32221 105X190X53	1
	9180.444.051		55	GHIERA M95X2 A4	RING NUT M95X2	1
	9440.230.000		60	ROSETTA 10,2x14x1,5 RAME(1/8"G) A4	COPPER WASHER 10,2x14x1,5 (1/8"G) A4	2
	9440.406.600		65	ROSETTA 17x23x1,5 RAME (3/8"GAS) A4	WASHER 17X23X1,5 COPPER (3/8"GAS) A4	4
	9479.095.109		70	ASSIEME SPESSORI 95X109	SHIM KIT 95X109	1
	9510.018.061		75	TAPPI CIL.ESAG.INCAS. 1/8" GAS DIN908	PLUG 1/8 GAS DIN908	2
	9510.090.000		80	TAPPO SFIATO 3/8"G CIL.MET. NA 33A	BREATHER PLUG 3/8 GAS	1
	9510.107.000		85	TAPPO CIL. DIN908 3/8G NA41/B	PLUG DIN908 3/8 GAS NA41/B	3
	9540.302.030		90	V.S.T.E.I. M10X16 UNI 5927-12K	M10*16 DIN 914-12K 12.9	3
4717.631.100.I1				**EPICICLO MASCHIO R.4,83 DS27 C.333**	**M GEAR SET R.4,83 DS27 (C.333)**	**1**
	1717.548.042		95	INGRANAG. SOLARE R.4.833 DS27	GEAR .4.833 DS27	1
	1717.713.026		100	INGRANAG. CORONA m=4 z=69 F=58 Ribas	GEAR M4 Z69	1
	9010.385.000		105	ANELLO PER ALB. 58 UNI 7435	EXTERNAL SNAP RING 58 UNI 7435	1
	4717.603.200.I1			PORTAP.MONTATO M R.4,83 RINF.	M GEAR SET R.4,83	1
		1717.125.061	110	FONDELLO PORTAPL. M	STOP BOTTOM PLATE M	1
		1717.454.002	115	PORTAP. M R.4.83 RINFORZATO	HOUSING M R.4.83	1
		1717.549.026	120	INGRANAG. PLANET. R.4.833	GEAR R.4.833	3
		1717.884.042	125	PERNO ZIGRINATO PER RULLI D.6	DOWEL PIN D.6	3
		1717.886.061	130	RALLA DI SPALLAMENTO BLOCCATA sp.2 mm	WASHER 2 mm	6
		9010.305.000	135	ANELLO PER FORO 45 UNI 7437	INTERNAL SNAP RING 45 UNI 7437	3
		9450.177.100.I1	140	RULLO T.PIANA 6X20 A PROFILO	NEEDLE 6X20	225
4754.002.000				**COPPIA CONICA CC480 R.3,77 C.333**	**RIGHT ANGLE GEAR CC400 R.2,07**	**1**
	1740.203.042		145	ALBERO 1600-CC500	1600-CC500 SHAFT	1
	1754.002.002		150	CONNESSIONE CC 480 / 1000-1600	CC400 HOUSING	1
	1754.003.002		155	SCATOLA CC 480	CC 480 HOUSING	1
	1754.101.001		160	COPERCHIO CC480	FLANGE	1
	1754.200.042		165	ALBERO PASSANTE 1"3/4 Z20	SHAFT	1
	1754.518.098			ASSIEME ING. RODATI R.3,77	BEVEL COUPLING	1
		1754.516.026	170	INGR. PIGNONE CON. R.3,77 Z=13	PINION	1
		1754.517.026	175	INGR. CORONA CON. R.3,77 Z=49	CROWN GEAR	1
	9010.525.000		180	ANELLO PER FORO 75 UNI 7437	INTERNAL SNAP RING 75 UNI 7437	1
	9010.610.000		185	ANELLO PER FORO 100 UNI 7437	INTERNAL SNAP RING 100 UNI 7437	2
	9010.680.000		190	ANELLO PER FORO 170 UNI 7437	INTERNAL SNAP RING 170 UNI 7437	1
	9020.339.500		195	ANELLO 45X72X8 BASL	OIL SEAL 45X72X8 BASL	1
	9020.418.000		200	AN.TEN.LAB.PA BAU3SLX2 55x100x10	SEAL BAU3SLX2 55X100X10 BASL	1
	9030.235.501		205	ANELLO OR 3625 (2,62X158,42)	O RING 3625 (2,62X158,42)	1
	9030.377.501		210	ANELLO OR 41150 (3,53X291,69)	OR 41150 (3,53x291,69)	1
	9030.377.600		215	ANELLO OR 41300 (3,53X329,79)	OR 41300 (3,53x329,79)	1
	9110.448.000		220	C.RULLI CN 32211 55X100X26,75	TAPERED ROLLER BEARING 32211	1
	9110.571.000		225	C.RULLI CN 30315 75X160X40	TAPERED ROLLER BEARING 30315	1
	9110.650.000		230	CUSC.RULLI CON T4CB120	TAPERED ROLLER BEARING T4CB120	2
	9440.513.001		235	ROSETTE 21,2X27X1,5 RAME (1/2"GAS) A4	COPPER WASHER 21,2X27X1,5 (1/2"G) A4	4
	9479.085.100		240	ASSIEME SPESSORI 85,3X99,7	SHIM KIT 85,3X99,7	1
	9479.140.160		245	ASSIEME SPESSORI 140.3x159.6	SHIM KIT 140,3X159,6	1
	9479.150.169		250	ASSIEME SPESSORI 150,3X169,5	SHIM KIT 150,3X169,5	2
	9510.204.100		255	TAPPO CIL. DIN908 1/2"G NA41/B	PLUG DIN908 1/2 GAS NA41/B	3
	9540.312.090		260	V.T.C.E.I. M10X30 UNI 5931 8.8	BOLT M10*30 DIN 912 8.8	8
	9540.430.090		265	V.T.C.E.I. M14X40 UNI 5931-8G	M14*40 DIN 912 8.8	12
	9510.204.050		270	TAPPO MAGNET.NA36B 1/2G DIN908	MAGNETIC PLUG 1/2 GAS DIN908	1
9490.430.350			275	SPINA 12X90 UNI 6874 EL.LEG	ELASTIC PIN 12X90 UNI 6874	3
9540.450.080			280	V.T.C.E.I. M14X100 UNI 5931-8.8	HEX S.H.C.S M14X100 UNI5931-8.8	21