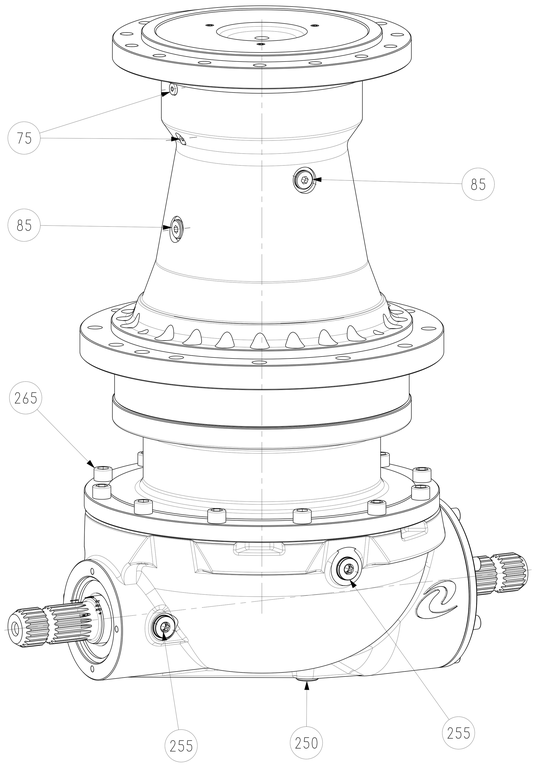

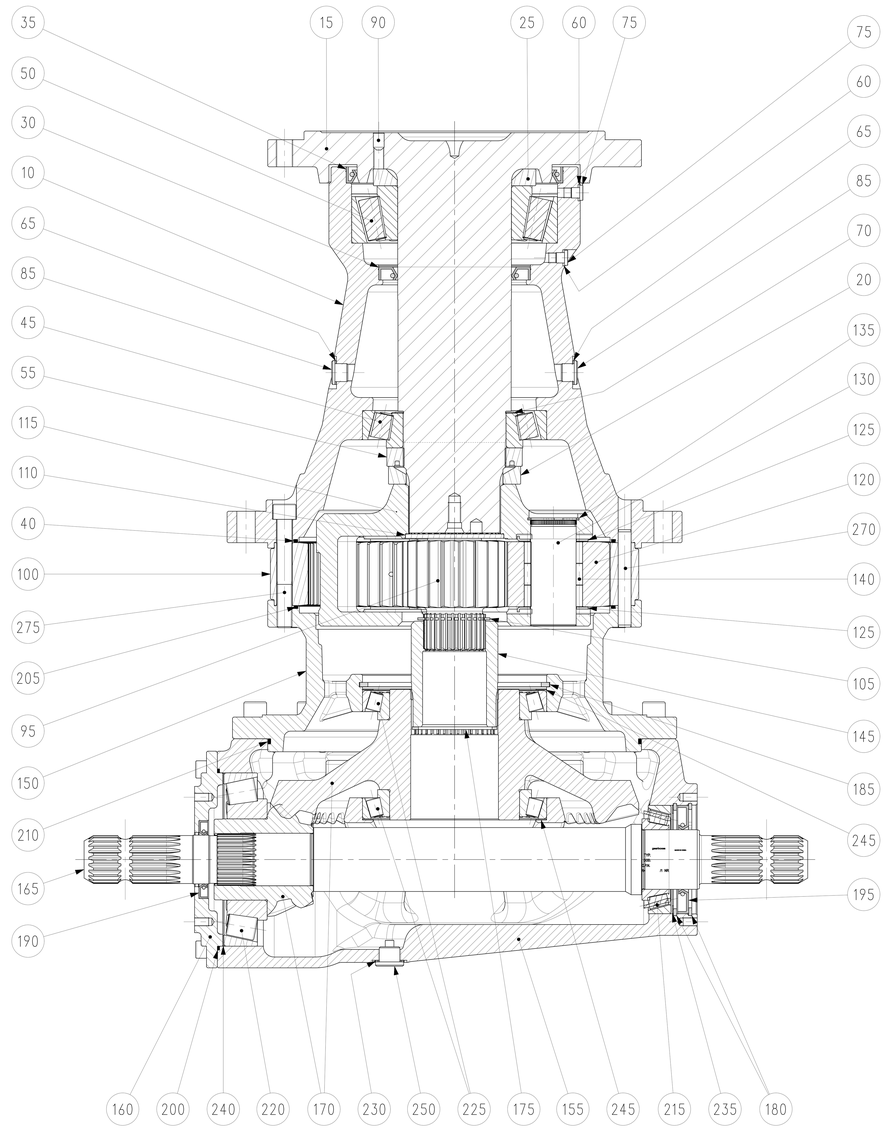

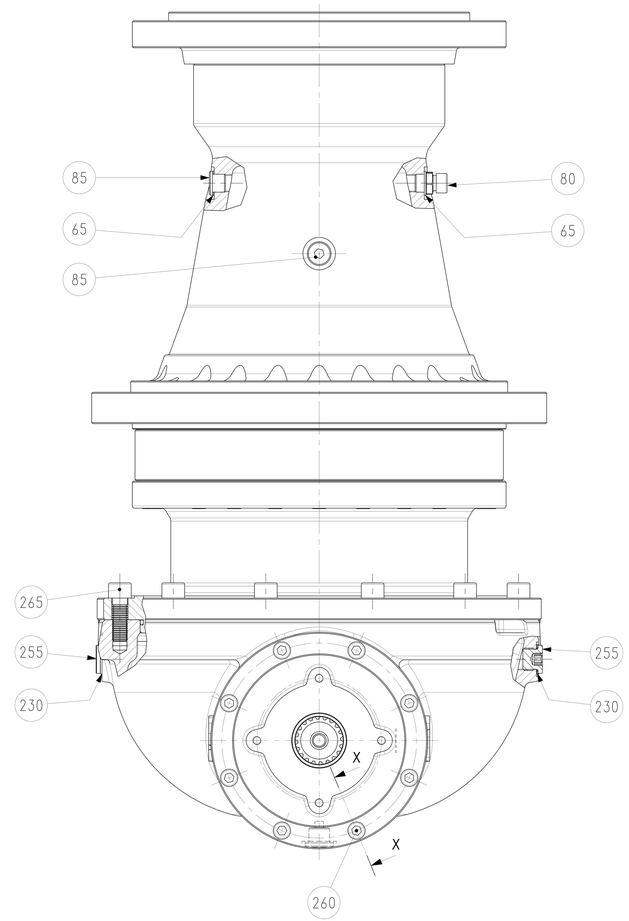

SEZ. / SECT. X–X

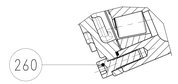

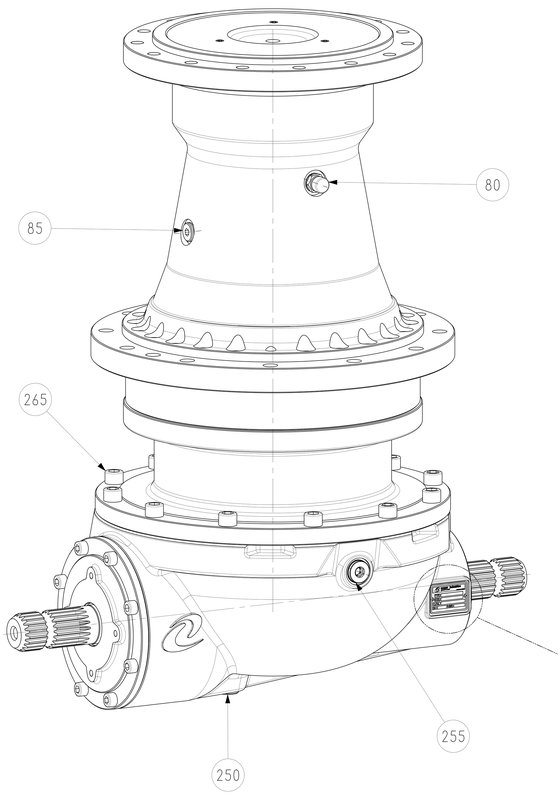

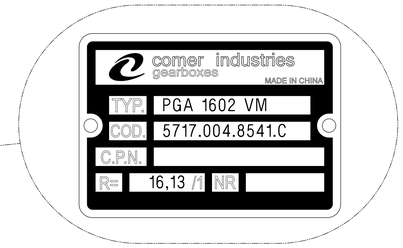

DETTAGLIO TARGHETTA / DETAIL NAMEPLATE

SCALA / SCALE 5:1

01	2	R.J.	27/02/2023	ECO2251
EXP.	COUNT	AUTHOR	DATE	SDM

comer industries	DESCRIZIONE / *DESCRIPTION*: GEARBOX PGA 1602 VM V37		RAPPORTO / *RATIO*: 16.13:1	SCALA / *SCALE*
GRUPPO / *GEARBOX*: PG/A 1600	CODICE / *CODE*: 5717.004.8541.C	DATA / *DATE*: 21/10/2015	FIRMA / *SIGN.*: Frascari S.	

comer industries

Lista particolari per ricambi / Spare parts list

Codice / Code	Codice / Code	Codice / Code	Q.ty	Particolare / Part list	Descrizione / Description	Posizione / Position
				RIDUTTORE PGA 1602 VM R.16,13 / GEARBOX PGA 1602 VM Ratio 16,13		**5717.004.8541.C**
4717.573.000				**USCITA MOTO VM (M16) - C.333**	**OUTPUT VERTICAL MIXER (M16) - C.333**	
	1717.088.002		1	SCATOLA USCITA - (C.333)	OUTPUT HOUSING - (C.333)	10
	1717.213.026		1	ALBERO USCITA FLANGIATO	OUTPUT SHAFT WITH FLANGE	15
	1717.824.076		1	DISTANZIALE PORTASATELLITI	PLANET CARRIER SPACER	20
	1717.825.076		1	DISTANZIALE CUSCINETTI	BEARING SPACER	25
	9020.677.001		1	ANELLO TENUTA - BA (105x140x12)	RUBBER RING OIL SEAL - BA (105x140x12)	30
	9020.724.505		1	ANELLO TENUTA - BA (180x200x15)	RUBBER RING OIL SEAL - BA (180x200x15)	35
	9030.377.501		1	ANELLO TENUTA - OR 41150 (3,53x291,69)	SEAL O-RING 41150 (3,53x291,69)	40
	9110.622.000		1	CUSCINETTO A RULLI CONICI 30219 (95x170x34,5)	TAPER ROLLER BEARING 30219 (95x170x34,5)	45
	9110.628.020		1	CUSCINETTO A RULLI CONICI 32221 (105x190x53)	TAPER ROLLER BEARING 32221 (105x190x53)	50
	9180.444.051		1	GHIERA AD ACCIACCAMENTO M95x2	RING NUT FOR PUNCHING M95x2	55
	9440.230.000		2	ROSETTA IN RAME PER TAPPO 1/8"GAS	COPPER WASHER FOR 1/8"GAS PLUG	60
	9440.406.600		4	COPPER WASHER FOR 3/8"GAS PLUG	COPPER WASHER FOR 3/8"GAS PLUG	65
	9479.095.109		1	ASSIEME SPESSORI (95x109)	SHIM KIT (95x109)	70
	9510.018.061		2	TAPPO SCARICO OLIO 1/8"GAS DIN 908	DRAIN OIL PLUG 1/8"GAS DIN 908	75
	9510.090.000		1	TAPPO SFIATO OLIO 3/8"GAS DIN 908	BREATHER OIL PLUG 3/8"GAS DIN 908	80
	9510.107.000		3	TAPPO SCARICO OLIO 3/8"GAS DIN 908	DRAIN OIL PLUG 3/8"GAS DIN 908	85
	9540.302.030		3	VITI S.T.E.I. M10x16 UNI 5931-12K	HEX SOCKET SET SCREWS FLAT POINT M10x16 UNI 5931-12K	90
4717.630.100.i1				**EPICICLO MASCHIO R.4,28 DS27 - CORONA C.333**	**GEAR SET R.4,28 DS27 - C.333**	
	1717.521.042		1	INGRANAGGIO SOLARE R.4,28	GEAR R.4,28	95
	1717.713.026		1	INGRANAGGIO CORONA M4 Z69 - C.333	GEAR M4 Z69 - C.333	100
	9010.385.000		1	ANELLO SEEGER PER ALBERO Ø58 UNI 7435	EXTERNAL CIRCLIP Ø58 UNI 7435	105
	4717.602.200.i1			**PORTAPLANETARI MONTATO R.4,28 - PG1600**	**ASSEMBLE HOUSING R.4,28 - PG1600**	
		1717.125.061	1	FONDELLO PER PORTASATELLITI	BOTTOM	110
		1717.453.002	1	PORTASATELLITI MASCHIO R.4,28 - RINFORZATO	HOUSING R.4,28 - STIFFENED	115
		1717.526.042	3	INGRANAGGIO SATELLITE R.4,28	GEAR R.4,28	120
		1717.886.061	6	RALLA DI SPALLAMENTO BLOCCATA - SP.2mm	ANTIROTATION WASHER - THICK. 2mm	125
		1717.884.042	3	PERNO ZIGRINATO	KNURLED PIN	130
		9010.305.000	3	ANELLO SEEGER PER FORO Ø45 UNI 7437	INTERNAL CIRCLIP Ø45 UNI 7437	135
		9450.177.100.i1	225	RULLINO TESTA PIANA Ø6x20mm	NEEDLE PIN Ø6x20mm	140
4754.002.000				**COPPIA CONICA R.3,77**	**BEVEL GEAR R.3,77**	
	1740.203.042		1	ALBERO PG1600 - CC500	SHAFT FROM PG1600 TO CC500	145
	1754.002.002		1	CONNESSIONE CC480 - (Ø333)	CONNECTION FLANGE CC480 - (Ø333)	150
	1754.003.002		1	SCATOLA COPPIA CONICA	BEVEL GEAR HOUSING	155
	1754.101.001		1	FLANGIA COPERCHIO ENTRATA	COVER INPUT FLANGE	160
	1754.200.042		1	ALBERO PASSANTE CC480 - 1"3/4 Z20	THROUGH SHAFT CC480 - 1"3/4 Z20	165
	1754.518.098		1	**ASSIEME INGRANAGGI RODATI R.3,77**	**ASSEMBLY RUNNING BEVELGEAR R.3,77**	
		1754.516.026	1	INGRANAGGIO PIGNONE CONICO Z=13 - R.3,77	TAPER PINION GEAR Z=13 - R.3,77	170
		1754.517.026	1	INGRANAGGIO CORONA CONICA Z=49 - R.3,77	TAPER CROWN GEAR Z=49 - R.3,77	
	9010.525.000		1	ANELLO PER FORO Ø75 UNI 7437	INTERNAL SNAP RING Ø75 UNI 7437	175
	9010.610.000		2	ANELLO PER FORO Ø100 UNI 7437	INTERNAL SNAP RING Ø100 UNI 7437	180
	9010.680.000		1	ANELLO PER FORO Ø170 UNI 7437	INTERNAL SNAP RING Ø170 UNI 7437	185
	9020.339.500		1	ANELLO TENUTA BASL (45x72x8)	RUBBER RING OIL SEAL BASL (45x72x8)	190
	9020.418.000		1	ANELLO TENUTA - BAU3SLX2 (55x100x10)	RUBBER RING OIL SEAL - BAU3SLX2 (55x100x10)	195
	9030.235.501		1	ANELLO TENUTA - OR 3625 (2,62x158,42)	SEAL O-RING 3625 (2,62x158,42)	200
	9030.377.501		1	ANELLO TENUTA - OR 41150 (3,53x291,69)	SEAL O-RING 41150 (3,53x291,69)	205
	9030.377.600		1	ANELLO TENUTA - OR 41300 (3,53x329,79)	SEAL O-RING 41300 (3,53x329,79)	210
	9110.448.000		1	CUSCINETTO A RULLI CONICI 32211 (55x100x26,75)	TAPER ROLLER BEARING 32211 (55x100x26,75)	215
	9110.571.000		1	CUSCINETTO A RULLI CONICI 30315 (75x160x40)	TAPER ROLLER BEARING 30315 (75x160x40)	220
	9110.650.000		2	CUSCINETTO A RULLI CONICI T4CB120	TAPER ROLLER BEARING T4CB120	225
	9440.513.001		4	ROSETTA IN RAME PER TAPPO 1/2"GAS	COPPER WASHER FOR 1/2"GAS PLUG	230
	9479.085.100		1	ASSIEME SPESSORI (85,3x99,7)	SHIM KIT (85,3x99,7)	235
	9479.140.160		1	ASSIEME SPESSORI (140,3x159,6)	SHIM KIT (140,3x159,6)	240
	9479.150.169		2	ASSIEME SPESSORI (150,3x169,5)	SHIM KIT (150,3x169,5)	245
	9510.204.050		1	TAPPO SCARICO OLIO 1/2"GAS DIN 908 - MAGNETICO	DRAIN OIL PLUG 1/2"GAS DIN 908 - MAGNETIC	250
	9510.204.100		3	TAPPO SCARICO OLIO 1/2"GAS DIN 908	DRAIN OIL PLUG 1/2"GAS DIN 908	255
	9540.312.090		8	VITI T.C.E.I. M10x30 UNI 5931-8.8	HEX SOCKET HEAD CAP SCREW M10x30 UNI 5931-8.8	260
	9540.430.090		12	VITI T.C.E.I. M14x40 UNI 5931-8.8	HEX SOCKET HEAD CAP SCREW M14x40 UNI 5931-8.8	265
9490.430.350			3	SPINA ELASTICA LEGGERA Ø12x90 UNI 6874	PIN Ø12x90 UNI 6874	270
9540.450.080			21	VITI T.C.E.I. M14x100 UNI 5931-8.8	HEX SOCKET HEAD CAP SCREW M14x100 UNI 5931-8.8	275