comer industries
gearboxes

COMPANY	REF.	DESIGNATION
		C-3A
	DATE	CODE
	30-03-2006	5367.054.032

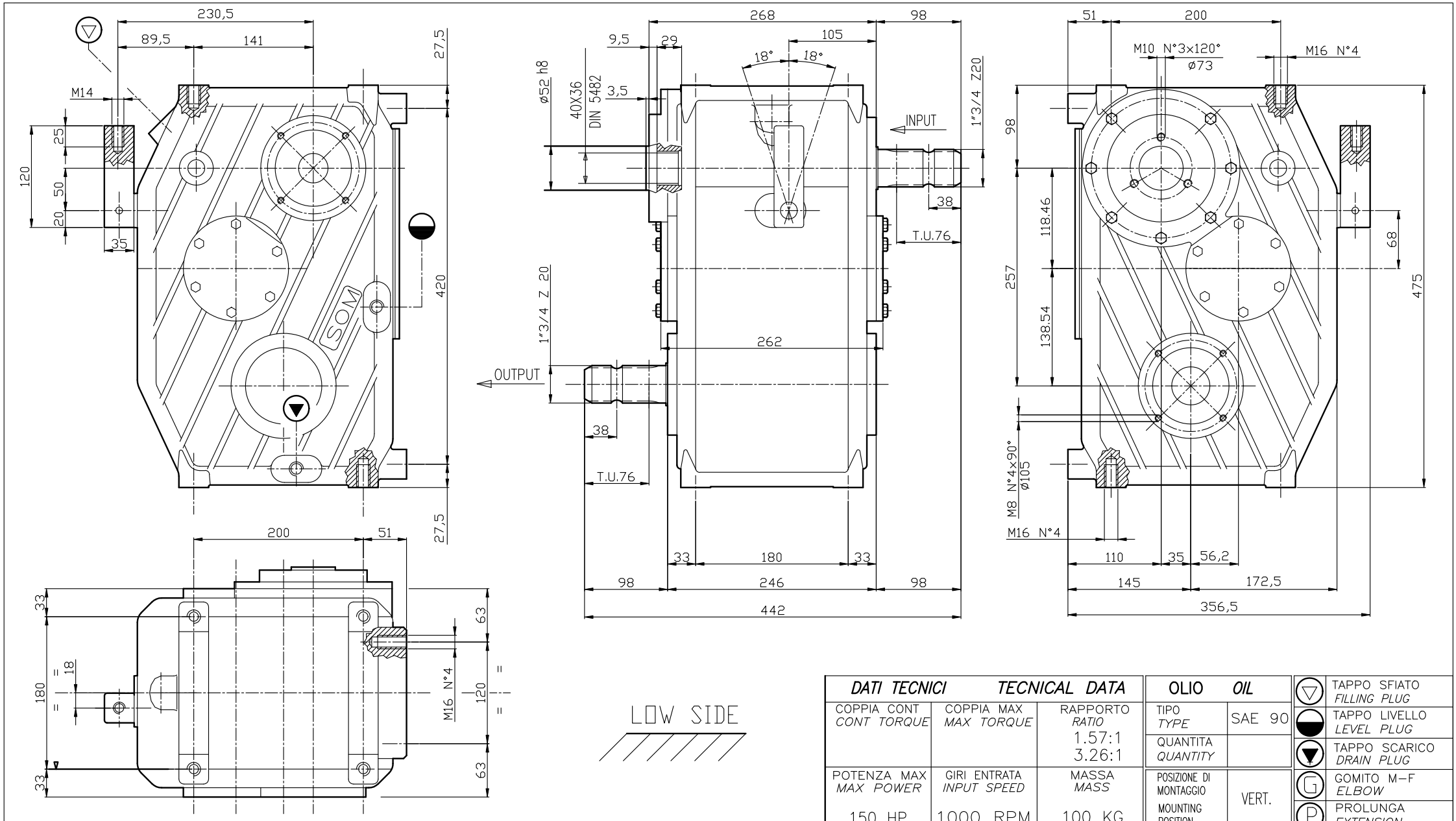

DATI TECNICI	TECNICAL DATA		OLIO	OIL
COPPIA CONT *CONT TORQUE*	COPPIA MAX *MAX TORQUE*	RAPPORTO *RATIO* 1.57:1 3.26:1	TIPO *TYPE*	SAE 90
			QUANTITA *QUANTITY*	
POTENZA MAX *MAX POWER* 150 HP	GIRI ENTRATA *INPUT SPEED* 1000 RPM	MASSA *MASS* 100 KG	POSIZIONE DI MONTAGGIO MOUNTING POSITION	VERT.

▽	TAPPO SFIATO *FILLING PLUG*
◒	TAPPO LIVELLO *LEVEL PLUG*
▼	TAPPO SCARICO *DRAIN PLUG*
G	GOMITO M–F *ELBOW*
P	PROLUNGA *EXTENSION*