# Technisches Datenblatt

## Startschalter

Artikel Nr. : 205 025 01

Lucas Nr.: 36641B, Massey Ferguson Nr.: 1879120N93

Technische Angaben :

| | | |
|---|---|---|
| Schlüsselstellung 0 | = | Aus |
| Schlüsselstellung 1 | = | Verbraucher |
| Schlüsselstellung 2 | = | Verbraucher |
| Schlüsselstellung 3 | = | Vorglühen |
| Schlüsselstellung 4 | = | Starten |
| Betriebsspannung | = | 12 V |

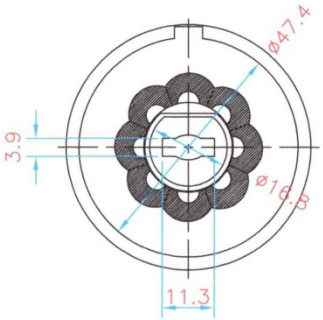


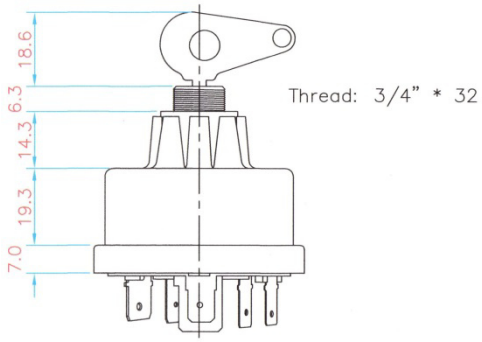


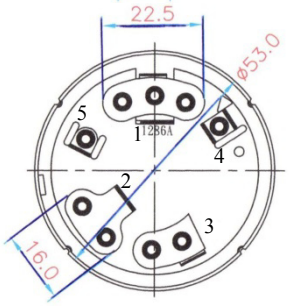


Der Schalter wird ohne Befestigungsmaterial ausgeliefert.

Schaltbild

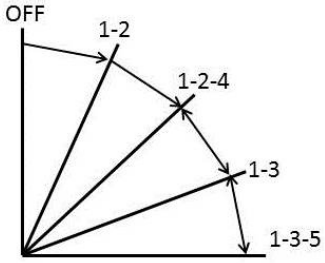


22.09.2017

Pneutron-Müller GmbH
Segelmachertwiete 5 - D-25348 Glückstadt
Fon +49 (0)4124 608197-0 - Fax +49 (0)4124 608197-9 - www.pneutron.de